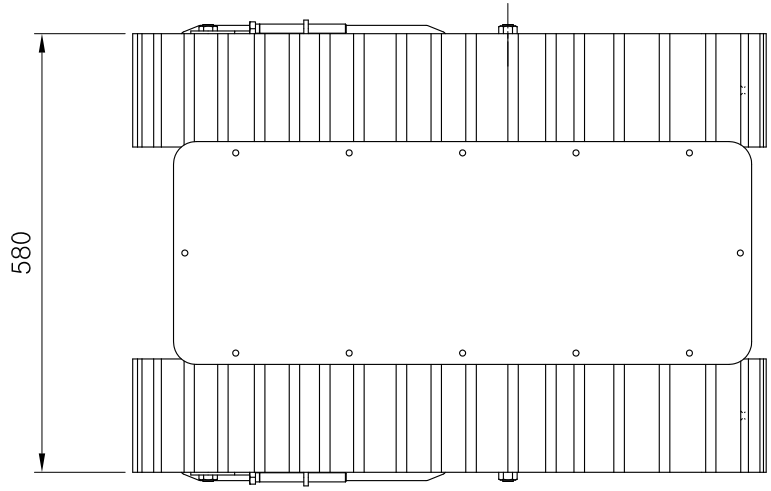

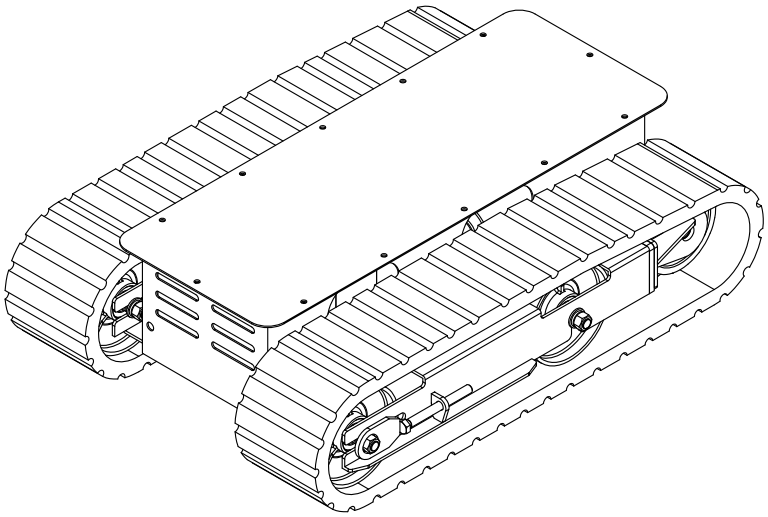

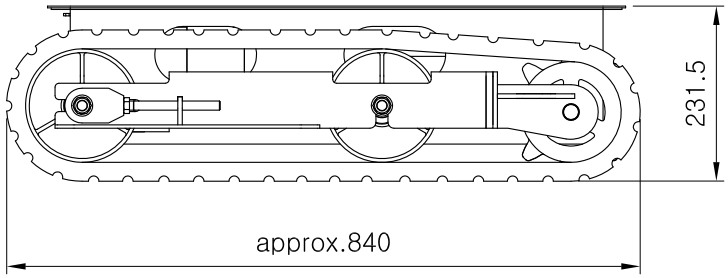

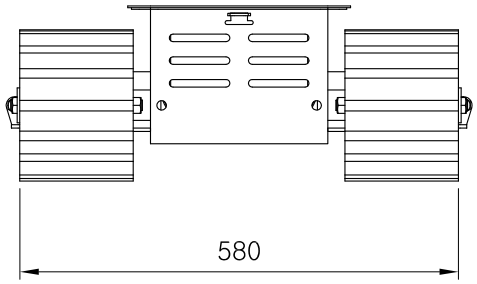

NOTICE

1. 본 도면은 신규 실용신안 출원중인 기술관련 내용을 포함하고 있습니다. 사용에 주의하여 주십시오.
2. 문의 : 041-631-7729

WWW.IAMTEC.CO.KR

NO	REVISIONS	DATE	DESIGNED	APPROVAL

MUHAN AMTEC.INC

Itemref	Quantity	Designation,dimension etc	Material

Designed by	Checked by	Approved by	Date	Scale
LEE.S.H.			2015	NS

TITLE

MODEL

DRAWING- NUMBER | EDITION | SHEET 1/1

A4-(210X297)